Made in Italy

23/11/2026 Rev. 10/2024

Smoothy 5.6, Artikelnummer: SY56326SI

Einbauleuchten für den Außenbereich

kg 1000 - kN 10 kg 0,94 IP65 IP67 IK08

T max 50°C F



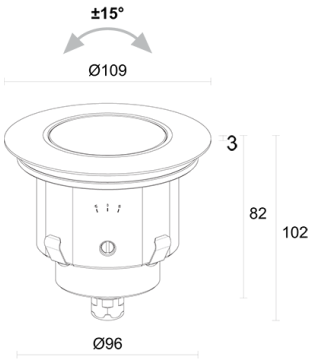

BESCHREIBUNG

Einbauleuchte für den Außenbereich; befahrbar bis max. 1000 kg; begehbar; Einbauleuchte (Decke, Wand, Boden); Leistungsaufnahme: max 7W; Stromversorgung: max 700mA; Lichtstrom Lichtquelle: RGB: 311 lm, R: 108 lm G: 133 lm B: 70 lm (700mA); Leuchtenlichtstrom: RGB: 253 lm, R: 98 lm G: 114 lm B: 41 lm (700mA, 34°); 1 Power-LED, 50000h L90 B10 (Ta 25°C); LED-Farbe: RGB; Optiken: 20° Ausrichtbarkeit ±15°: optiksystem bestehend aus 3 hocheffizienten Mikro-TIR-Linsen (RGB); Material Leuchtenkörper: leuchtenkörper aus ANTICORODAL-Aluminiumlegierung 6082, durch CNC-Drehen aus einem Stück gefertigt, anschließend elektrolytisch schwarz eingefärbt. Rahmen aus Edelstahl AISI 316L, durch CNC-Drehen aus einem Stück gefertigt; Oberflächenausführungen: Edelstahl; Auf Wunsch RAL-Finish; Material Leuchtenschirm: extraklares transparentes Hartglas einer Stärke von 10 mm, besonders kratz- und stoßfest und mit hoher Lichtdurchlässigkeit, um eine einheitliche Farbwiedergabe sicherzustellen; Dichtungen: die Dichtungen aus vorbehandeltem Silikon sorgen für eine langfristig hohe UV-Beständigkeit und garantieren, dass die mechanischen Eigenschaften unverändert bleiben; Stärke der Einbaufläche: min 0 mm, max 25 mm; Netzteil nicht inbegriffen; Anschluss: Reihenschaltung; 1,5 m FEP+RUB-Kabel (entspricht H05RN-F) 6x0,50/0,50 Ø6,3 mm inbegriffen; Steuerung: Dimmen möglich über dimmbares Netzteil; Schutzart: IP65, IP67; Stoßfestigkeitsgrad: IK08; version mit 5° Optik und 3,5W: 4000K nur CRI 80; der Optikkörper kann durch Drehen der Schraube mithilfe des (mitgelieferten) Verstellhebels um ±15° geschwenkt werden. Die durch Tampondruck auf den Leuchtenkörper aufgedruckte Gradskala dient als Orientierungshilfe; Schutzsysteme: Das IPS (Intelligent Protection System) schützt Leuchten im Außen- und Unterwasserbereich vor dem Eindringen von Wasser, beispielsweise im Falle fehlerhafter Verbindungen zwischen den Kabeln.
Diese von L&L patentierte Vorrichtung dient als Schutz vor Verpolung, Hot-Plug, elektrostatischen Entladungen und Überspannungen, die bei Störungen der Elektrik auftreten können; Betriebstemperatur: -20°C — +45°C; Maximale Gerätetemperatur: 50°C (Ta 25°C); Glow Wire Test: 960°C; Photobiologische Sicherheit: photobiologische Sicherheit: Risikogruppe 1 gemäß EN 62471:2006; Isolationsklasse: Schutzklasse III; Gewicht: 940 g; Abmessungen: Ø109x102 mm; Einbaubohrung: Ø100 mm; Technisches Volumen zur Wärmeableitung: Ø220x160 mm; Energieeffizienzklasse: F (Lichtquelle) gemäß EU 2019/2015; Zubehör: WC4050 Gehäuse, WG0505 Befestigungsfeder für Montage an Gipskarton Ø100mm, WL0500 Saugnapf; nach Funktionsprüfung und Kontrolle der elektrischen Kennwerte zur Leistungsaufnahme durch End-of-Line (EOL)-Tests überprüft und freigegeben

Status: Verfügbar

ELEKTROTECHNISCHE EIGENSCHAFTEN	
Leistungsaufnahme	max 7W
Stromversorgung	max 700mA
Netzteil	Netzteil nicht inbegriffen
Steuerung	Dimmen möglich über dimmbares Netzteil
Anschluss	Reihenschaltung
LICHTTECHNISCHE EIGENSCHAFTEN	
LED-Anzahl und Art	1 Power-LED
Durchschnittliche LED-Dauer	50000h L90 B10 (Ta 25°C)
LED-Farbe	RGB
Optiken	20° Ausrichtbarkeit ±15°
Lichtstrom Lichtquelle	RGB: 311 lm, R: 108 lm G: 133 lm B: 70 lm (700mA)
Leuchtenlichtstrom	RGB: 253 lm, R: 98 lm G: 114 lm B: 41 lm (700mA, 34°)
MECHANISCHE EIGENSCHAFTEN	
Abmessungen	Ø109x102 mm
Gewicht	940 g
Oberflächenausführungen	Edelstahl
Befestigung	mit Federbefestigung oder Gehäuse
Material Leuchtenkörper	Körper aus Anticorodal-Aluminium, schwarz eloxiert, Rahmen aus Edelstahl AISI 316L
Material Leuchtenschirm	transparentes Hartglas, extraklar
Einbaubohrung	Ø100 mm
Technisches Volumen zur Wärmeableitung	Ø220x160 mm
ALLGEMEINE EIGENSCHAFTEN	
Schutzart	IP65, IP67
Betriebstemperatur	-20°C — +45°C
Stoßfestigkeitsgrad	IK08
Energieeffizienzklasse	F (Lichtquelle) gemäß EU 2019/2015
Glow Wire Test	960°C
Maximale Gerätetemperatur	50°C (Ta 25°C)
Isolationsklasse	Schutzklasse III
Begehbar	ja
Befahrbar	bis zu 1000 kg
Stromkabel	1,5 m FEP+RUB-Kabel (entspricht H05RN-F) 6x0,50/0,50 Ø6,3 mm inbegriffen
Schutzsysteme	IPS (Intelligent Protection System)
Photobiologische Sicherheit	photobiologische Sicherheit: Risikogruppe 1 gemäß EN 62471:2006
Bemerkungen	version mit 5° Optik und 3,5W: 4000K nur CRI 80; der Optikkörper kann durch Drehen der Schraube mithilfe des (mitgelieferten) Verstellhebels um ±15° geschwenkt werden. Die durch Tampondruck auf den Leuchtenkörper aufgedruckte Gradskala dient als Orientierungshilfe

PHOTOMETRISCHE DATEN

S - 20°

H (m)	Ø (m)	Lux max (white*) 7W
1.00	0.35	1654
2.00	0.71	414
3.00	1.06	184
4.00	1.42	103
5.00	1.77	66

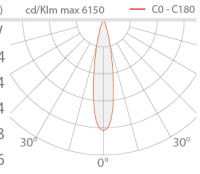

* White created by mixing the colours

ZUBEHÖR

Installationszubehör



WC4050
Gehäuse



WG0505
Befestigungsfeder für Montage an Gipskarton Ø100mm

Sonstiges



WL0500
Saugnapf
Empfohlenes Zubehör

Die in diesem Dokument enthaltenen Informationen können jederzeit und ohne Vorankündigung geändert werden und stellen keinesfalls, nicht einmal implizit, die Übernahme einer Verpflichtung seitens L&L Luce&Light srl dar.