Made in Italy

29/11/2026 Rev. 10/2024

Smoothy 5.6, Artikelnummer: SY560219TI-3

Einbauleuchten für den Außenbereich

kg 1000 - kN 10 kg 0,94 IP65 IP67 IK08

T max 50°C F



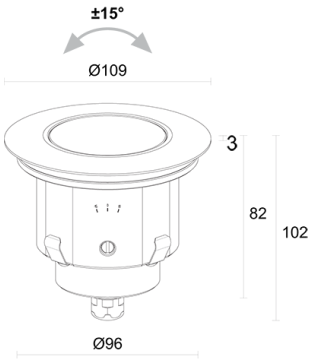

BESCHREIBUNG

Einbauleuchte für den Außenbereich; befahrbar bis max. 1000 kg; begehbar; Einbauleuchte (Decke, Wand, Boden); Leistungsaufnahme: 7W; Stromversorgung: 24Vdc; Lichtstrom Lichtquelle: 608 lm (3000K, 7W, CRI >90); Leuchtenlichtstrom: 374 lm (3000K, 34°, 7W, CRI >90); 1 Power-LED High Intensity, 3 Step MacAdam, 50000h L90 B10 (Ta 25°C); LED-Farbe: 4000K; Optiken: 11° Ausrichtbarkeit ±15°: optiksystem bestehend aus hocheffizienter TIR-Linse; CRI Farbwiedergabeindex: >90; Material Leuchtenkörper: leuchtenkörper aus ANTICORODAL-Aluminiumlegierung 6082, durch CNC-Drehen aus einem Stück gefertigt, anschließend elektrolytisch schwarz eingefärbt. Rahmen aus Edelstahl AISI 316L, durch CNC-Drehen aus einem Stück gefertigt; Oberflächenausführungen: Edelstahl; Auf Wunsch RAL-Finish; Material Leuchtenschirm: extraklares transparentes Hartglas einer Stärke von 10 mm, besonders kratz- und stoßfest und mit hoher Lichtdurchlässigkeit, um eine einheitliche Farbwiedergabe sicherzustellen; Dichtungen: die Dichtungen aus vorbehandeltem Silikon sorgen für eine langfristig hohe UV-Beständigkeit und garantieren, dass die mechanischen Eigenschaften unverändert bleiben; Stärke der Einbaufläche: min 0 mm, max 25 mm; Netzteil nicht inbegriffen; 15 m Neoprenkabel H05RN-F 2x0,75/0,75 Ø6,3 mm inbegriffen; Schutzart: IP65, IP67; Stoßfestigkeitsgrad: IK08; version mit 5° Optik und 3,5W: 4000K nur CRI 80; der Optikkörper kann durch Drehen der Schraube mithilfe des (mitgelieferten) Verstellhebels um ±15° geschwenkt werden. Die durch Tampondruck auf den Leuchtenkörper aufgedruckte Gradskala dient als Orientierungshilfe; Schutzsysteme: Das IPS (Intelligent Protection System) schützt Leuchten im Außen- und Unterwasserbereich vor dem Eindringen von Wasser, beispielsweise im Falle fehlerhafter Verbindungen zwischen den Kabeln.
Diese von L&L patentierte Vorrichtung dient als Schutz vor Verpolung, Hot-Plug, elektrostatischen Entladungen und Überspannungen, die bei Störungen der Elektrik auftreten können; Betriebstemperatur: -20°C — +45°C; Maximale Gerätetemperatur: 50°C (Ta 25°C); Glow Wire Test: 960°C; Photobiologische Sicherheit: photobiologische Sicherheit: Risikogruppe 1 gemäß EN 62471:2006; Isolationsklasse: Schutzklasse III; Gewicht: 940 g; Abmessungen: Ø109x102 mm; Einbaubohrung: Ø100 mm; Technisches Volumen zur Wärmeableitung: Ø220x160 mm; Energieeffizienzklasse: F (Lichtquelle) gemäß EU 2019/2015; Zubehör: WC4050 Gehäuse, WE0702S Blendschutzschirm, halb transparent, halb schwarz mit Siebdruck, WG0505 Befestigungsfeder für Montage an Gipskarton Ø100mm, WH0205 Wabenraster, WL0500 Saugnapf; nach Funktionsprüfung und Kontrolle der elektrischen Kennwerte zur Leistungsaufnahme durch End-of-Line (EOL)-Tests überprüft und freigegeben

Status: Verfügbar

ELEKTROTECHNISCHE EIGENSCHAFTEN	
Leistungsaufnahme	7W
Stromversorgung	24Vdc
Netzteil	Netzteil nicht inbegriffen
LICHTTECHNISCHE EIGENSCHAFTEN	
LED-Anzahl und Art	1 Power-LED High Intensity
Durchschnittliche LED-Dauer	50000h L90 B10 (Ta 25°C)
LED-Farbe	4000K
CRI Farbwiedergabeindex	>90
Binning	3 Step MacAdam
Optiken	11° Ausrichtbarkeit ±15°
Lichtstrom Lichtquelle	608 lm (3000K, 7W, CRI >90)
Leuchtenlichtstrom	374 lm (3000K, 34°, 7W, CRI >90)
MECHANISCHE EIGENSCHAFTEN	
Abmessungen	Ø109x102 mm
Gewicht	940 g
Oberflächenausführungen	Edelstahl
Befestigung	mit Federbefestigung oder Gehäuse
Material Leuchtenkörper	Körper aus Anticorodal-Aluminium, schwarz eloxiert, Rahmen aus Edelstahl AISI 316L
Material Leuchtenschirm	transparentes Hartglas, extraklar
Einbaubohrung	Ø100 mm
Technisches Volumen zur Wärmeableitung	Ø220x160 mm
ALLGEMEINE EIGENSCHAFTEN	
Schutzart	IP65, IP67
Betriebstemperatur	-20°C — +45°C
Stoßfestigkeitsgrad	IK08
Energieeffizienzklasse	F (Lichtquelle) gemäß EU 2019/2015
Glow Wire Test	960°C
Maximale Gerätetemperatur	50°C (Ta 25°C)
Isolationsklasse	Schutzklasse III
Begehbar	ja
Befahrbar	bis zu 1000 kg
Stromkabel	15 m Neoprenkabel H05RN-F 2x0,75/0,75 Ø6,3 mm inbegriffen
Schutzsysteme	IPS (Intelligent Protection System)
Photobiologische Sicherheit	photobiologische Sicherheit: Risikogruppe 1 gemäß EN 62471:2006
Bemerkungen	version mit 5° Optik und 3,5W: 4000K nur CRI 80; der Optikkörper kann durch Drehen der Schraube mithilfe des (mitgelieferten) Verstellhebels um ±15° geschwenkt werden. Die durch Tampondruck auf den Leuchtenkörper aufgedruckte Gradskala dient als Orientierungshilfe

PHOTOMETRISCHE DATEN

T - 11° CRI 80

H (m)	Ø (m)	7W
1.00	0.20	6466
2.00	0.39	1617
3.00	0.59	718
4.00	0.79	404
5.00	0.98	259

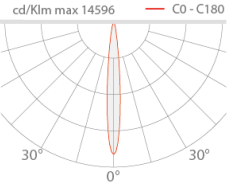

ZUBEHÖR

Installationszubehör



WC4050
Gehäuse



WG0505
Befestigungsfeder für Montage an Gipskarton Ø100mm

Blendschutz

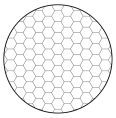

WH0205
Wabenraster
im Leuchtenkörper integriert
Das Wabenraster ist anwendbar für: alle Optiken, mit Ausnahme der Sharp-Optiken; 5°- und 8°-Optiken (auf Wunsch)
Gemeinsam mit der Leuchte zu bestellen

Optisches Zubehör

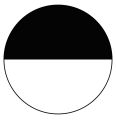

WE0702S
Blendschutzschirm, halb transparent, halb schwarz mit Siebdruck
im Leuchtenkörper integriert
Anwendbar für alle Optiken, mit Ausnahme der RGB-Version
Gemeinsam mit der Leuchte zu bestellen

Sonstiges



WL0500
Saugnapf
Empfohlenes Zubehör

Die in diesem Dokument enthaltenen Informationen können jederzeit und ohne Vorankündigung geändert werden und stellen keinesfalls, nicht einmal implizit, die Übernahme einer Verpflichtung seitens L&L Luce&Light srl dar.