Made in Italy

20/05/2024 Rev. 39

Pasito 1.0, код: PA10100FAH

Точечные светильники для уличного освещения

230Vac kg 0,49 IP65 IK07

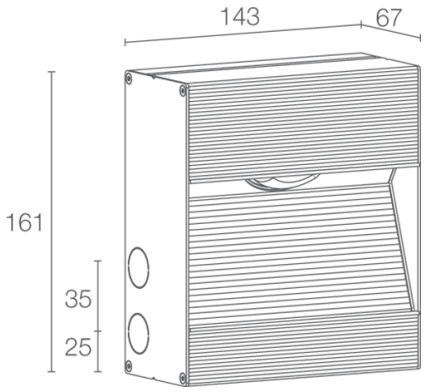

ОПИСАНИЕ

точечное уличное освещение; встраиваемый, установка вровень с поверхностью (на стену); Потребляемая мощность: 13W; Питание: 230Vac; Восходящий поток: 851 lm (3000K, CRI 80); Общий световой поток прибора: 390 lm (3000K, асимметричная 150°x90°, CRI 80, отделка белого цвета); 1 power LED High Intensity, 3 -шаговый MacAdam, 50000h L90 B10 (Тп 25°); Цвет светодиодов: 2700K; Оптики: асимметричная 150°x90°: оптическая система состоит из полусферической, асимметрической утопленной линзы, установленной под наклоном для получения направленного вниз контролированного светового луча с целью максимального уменьшения дисперсии света; Процентное отношение направленного вверх светового потока: 14,72% (асимметричная 150°x90°, отделка белая, серая), 1,49% (асимметричная 150°x90°, отделка кортен, антрацит), 13,44% (60°, отделка белая, серая), 1,76% (60°, отделка кортен, антрацит); CRI Индекс цветопередачи: 80; Материал, из которго изготовлен корпус: корпус изготовлен из алюминиевого сплава антикородал 6060 с низким содержанием меди. Корпус изготовлен из экструдированного, анодированного алюминия чёрного цвета для обеспечения оптимальной теплоотдачи и защиты от коррозии. Текстурированный отражатель изготовлен из экструдированного сплава алюминия антикородал 6060 и окрашен в цвет корпуса прибора; Отделка: отделка цвета антрацит, полученная посредством нанесения на основу конверсионного нанокерамического покрытия, окрашенного впоследствии эпоксидной и полиэстровой красками для обеспечения коррозионной устойчивости превышающей 1500 часов в условиях соляной камеры. Краски соответствуют требованиям Qualicoat (автомобильный стандарт); Отделка RAL по запросу; блок питания входит; в комплекте 0,20 м неопренового кабеля H05RN-F 2x1,00 Ø7 мм; Степень защиты: IP65; Степень прочности: IK07; управление Casambi и контроль освещения с помощью приложения Casambi посредством соответствующей электроники; Системы защиты: IPS (Intelligent Protection System) защищает осветительные приборы от попадания воды вследствие допуска ошибок при подсоединении кабелей к внешним и подводным установкам.
Эта инновация, запатентованная компанией L&L гарантирует защиту прибора от перемены полярности, hotplug и перенапряжения, которые могут возникнуть вследствие возникновения неполадок в системе электропитания; Рабочая температура: -20°C — +45°C; Фотобиологическая безопасность: фотобиологическая безопасность: группа риска 1 секунда EN 62471:2006; Класс изоляции: класс II; Вес: 490 г; Габариты: 143x67x161 mm; Отверстие для крепления: 143x161 mm; Класс энергопотребления: F (источник света) в соотношениями с положениями EC 2019/2015; Комплектующие: WC1410H Монтажный короб - антрацит; принят по итогам тестирования после окончательной сборки E.O.L.(End Of Line test): проведено эксплуатационное испытание и осуществлена проверка электрических параметров потребления

Состояние: Доступен

ЭЛЕКТРИЧЕСКИЕ ХАРАКТЕРИСТИКИ	
Потребляемая мощность	13W
Питание	230Vac
Блок питания	блок питания входит
СВЕТОТЕХНИЧЕСКИЕ ХАРАКТЕРИСТИКИ	
Количество и тип светодиодов	1 power LED High Intensity
Средний срок эксплуатации светодиода	50000h L90 B10 (Тп 25°)
Цвет светодиодов	2700K
CRI Индекс цветопередачи	80
Биннинг	3 -шаговый MacAdam
Оптики	асимметричная 150°x90°
Восходящий поток	851 lm (3000K, CRI 80)
Общий световой поток прибора	390 lm (3000K, асимметричная 150°x90°, CRI 80, отделка белого цвета)
МЕХАНИЧЕСКИЕ ХАРАКТЕРИСТИКИ	
Габариты	143x67x161 mm
Вес	490 г
Отделка	антрацит
Крепление	установка с помощью монтажного короба
Материал, из которго изготовлен корпус	корпус из антикоррозийного алюминия
Отверстие для крепления	143x161 mm
ОБЩИЕ ХАРАКТЕРИСТИКИ	
Степень защиты	IP65
Рабочая температура	-20°C — +45°C
Степень прочности	IK07
Класс энергопотребления	F (источник света) в соотношениями с положениями EC 2019/2015
Класс изоляции	класс II
Подходит для пешеходных зон	нет
Проезжая часть	нет
Кабель питания	в комплекте 0,20 м неопренового кабеля H05RN-F 2x1,00 Ø7 мм
Системы защиты	IPS (Intelligent Protection System)
Фотобиологическая безопасность	фотобиологическая безопасность: группа риска 1 секунда EN 62471:2006
Примечания	управление Casambi и контроль освещения с помощью приложения Casambi посредством соответствующей электроники

ФОТОМЕТРИЧЕСКИЕ ДАННЫЕ

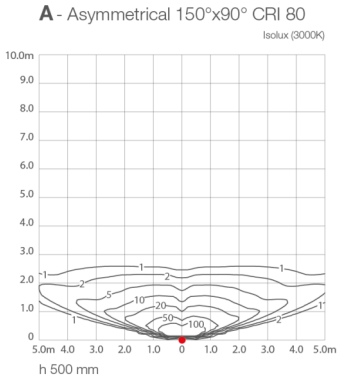

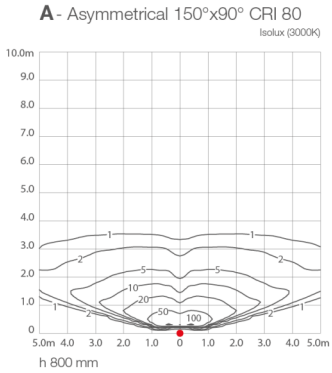

КОМПЛЕКТУЮЩИЕ

Комплектующие для установки

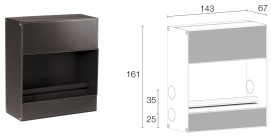

WC1410H
Монтажный короб - антрацит
Монтажный короб обязателен (не входит)

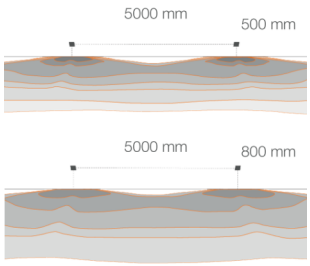

A - Asymmetrical 150°x90°

Информация, содержащаяся в этом документе может быть изменена в любое время, без предварительного уведомления и освобождает компанию L&L Luce&Light srl от несения какой-либо, даже косвенной, ответственности.