L&L
Luce&Light

Made in Italy

SPACER (METOPE 3.X)
DISTANZIALE (METOPE 3.X)
ENTRETOISE (METOPE 3.X)
DISTANTZSTÜCK (METOPE 3.X)
SEPARADOR (METOPE 3.X)

+DWDA21X00
rev. 00 23/06/2023
C90

WDA021X

Accessories / Accessori / Accessoires / Zubehör / Accesorios

CE UK CA

1

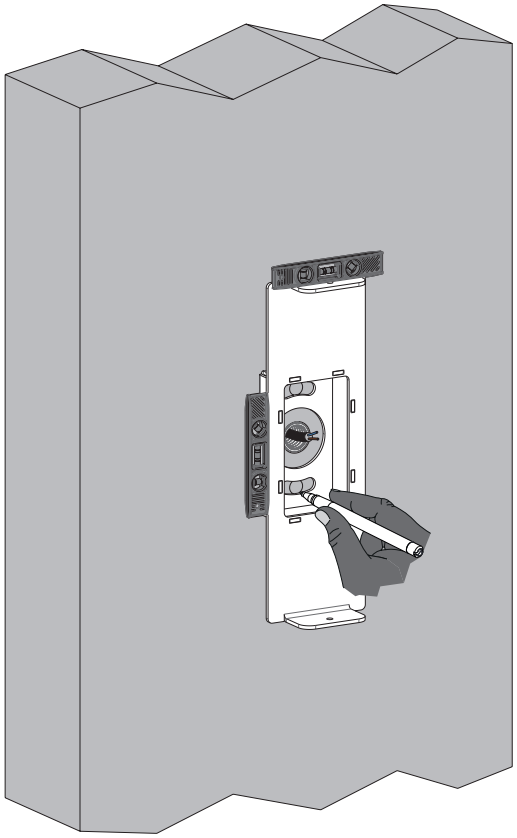

2

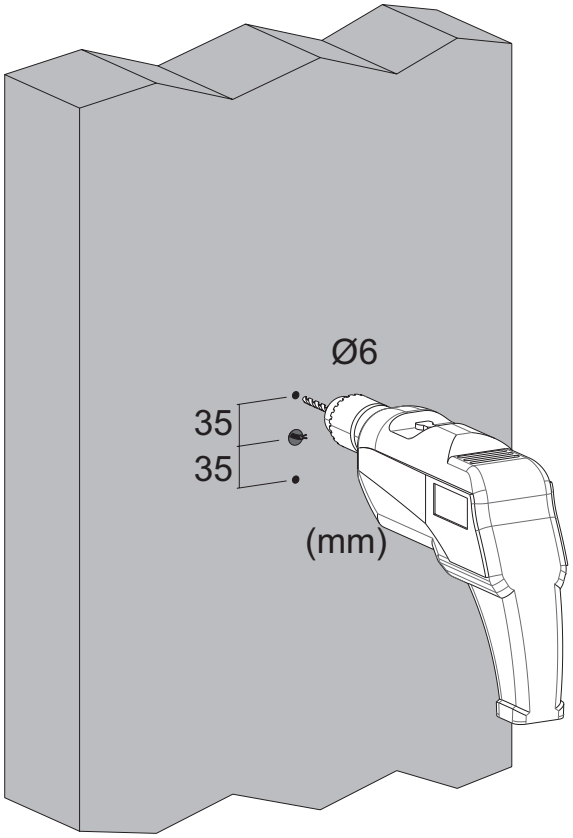

3

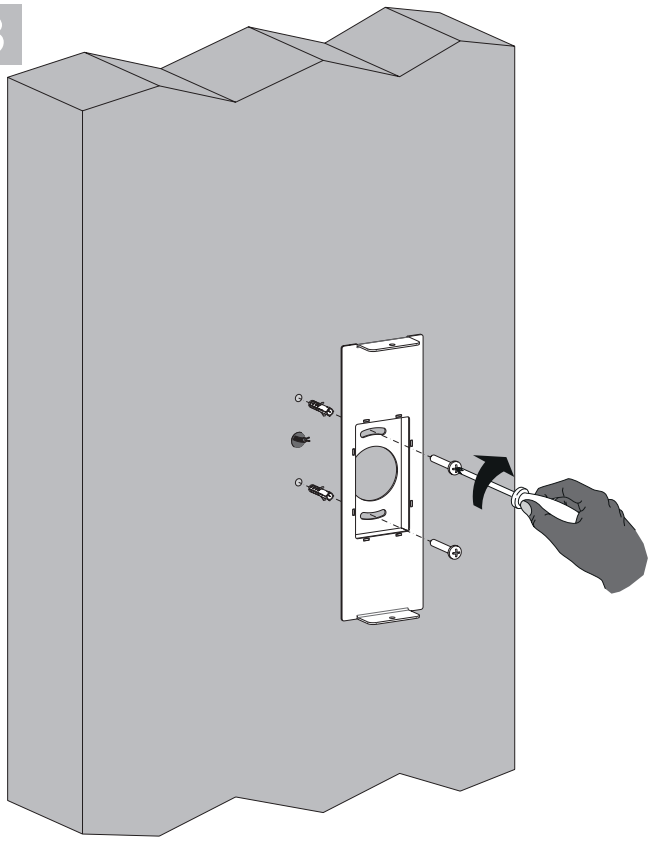

4

See related model instructions
Vedere istruzioni modello relativo
Voir les instructions relatives au modèle
Siehe zugehörige Anleitung zum Modell
Ver las instrucciones del modelo

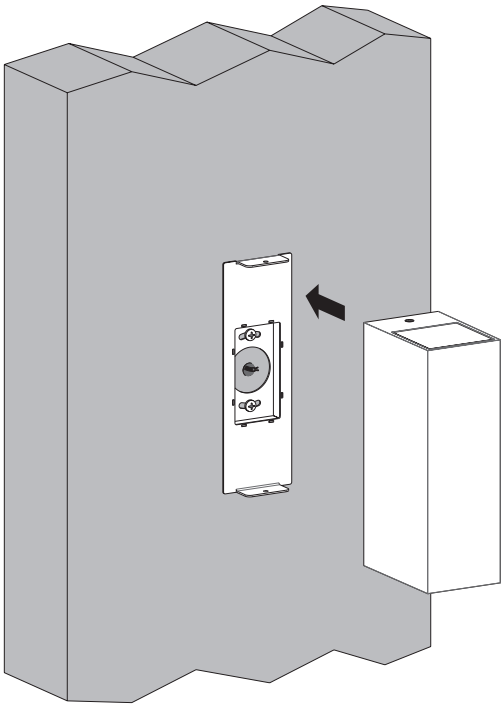

L&L Luce&Light srl / Via Trescalini, 5 / 36031 Dueville, Vicenza / Italy / T +39 0444 36 05 71 / F +39 0444 59 43 04
E lucelight@lucelight.it / www.lucelight.it