Made in Italy

20/05/2024 Rev. 32

Line 1.0, codice: FL12705DS

Segnapassi da interno

su richiesta kg 0,16 IP20 CASAMBI F

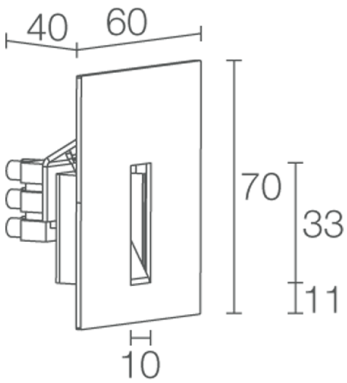

DESCRIZIONE

segnapasso da interno; a incasso (parete in muratura); Potenza assorbita: max 2W; Alimentazione: max 500mA; Flusso sorgente: 145 lm (3000K, 500mA); Flusso emesso: 32 lm (3000K, 500mA); 1 power LED, 1/4 ANSI BIN, 50000h L90 B10 (Ta 25°C); Colore LED: 3000K; Ottiche: diffusa; CRI Indice resa cromatica: 80; Materiale corpo: corpo e copertura in acciaio; Finiture: satinato; Finitura RAL su richiesta; alimentatore non incluso; Collegamento: in serie; morsettiera; Gestione: dimmerazione disponibile mediante alimentatore dimmerabile; Grado di protezione: IP20; gestione Casambi e controllo tramite app Casambi con elettronica dedicata; Temperatura di esercizio: 0°C — +45°C; Sicurezza fotobiologica: gruppo rischio 1 secondo EN 62471:2006; Classe di isolamento: classe III; Peso: 160 g; Dimensioni: 70x60x40 mm; Classe di consumo energetico: F (sorgente luminosa) in accordo con UE 2019/2015; Accessori: WC0300 Cassaforma per muratura; Testato e approvato tramite E.O.L. test (End Of Line test) con prova di funzionamento e verifica dei parametri elettrici di assorbimento.

Stato: Disponibile

CARATTERISTICHE ELETTRICHE	
Potenza assorbita	max 2W
Alimentazione	max 500mA
Alimentatore	alimentatore non incluso
Gestione	dimmerazione disponibile mediante alimentatore dimmerabile
Collegamento	in serie
CARATTERISTICHE ILLUMINOTECNICHE	
Numero e tipo LED	1 power LED
Durata media LED	50000h L90 B10 (Ta 25°C)
Colore LED	3000K
CRI Indice resa cromatica	80
Binning	1/4 ANSI BIN
Ottiche	diffusa
Flusso sorgente	145 lm (3000K, 500mA)
Flusso emesso	32 lm (3000K, 500mA)
CARATTERISTICHE MECCANICHE	
Dimensioni	70x60x40 mm
Peso	160 g
Finiture	satinato
Fissaggio	con cassaforma
Materiale corpo	corpo e copertura in acciaio
CARATTERISTICHE GENERALI	
Grado di protezione	IP20
Temperatura di esercizio	0°C — +45°C
Classe di consumo energetico	F (sorgente luminosa) in accordo con UE 2019/2015
Classe di isolamento	classe III
Calpestabile	no
Carrabile	no
Cavi di alimentazione	morsettiera
Sicurezza fotobiologica	gruppo rischio 1 secondo EN 62471:2006
Note	gestione Casambi e controllo tramite app Casambi con elettronica dedicata

DATI FOTOMETRICI

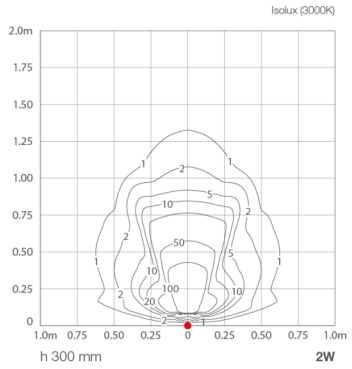

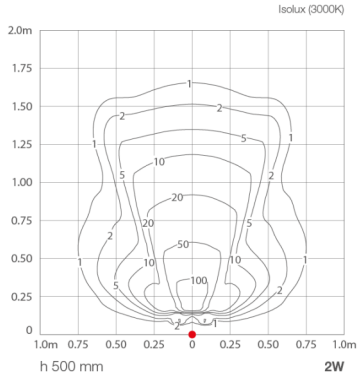

ACCESSORI

Per installazione

WC0300
Cassaforma per muratura
Cassaforma non inclusa obbligatoria

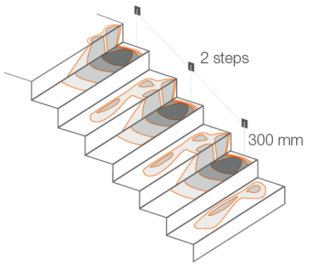

Le informazioni contenute nel presente documento possono essere modificate in qualsiasi momento senza preavviso e non comportano l'assunzione, nemmeno implicita, di alcuna obbligazione da parte di L&L Luce&Light srl