Made in Italy

20/05/2024 Rev. 32

Quad Maxi 1.1, codice: MQ11105MBR

Incassi da interno

su richiesta kg 0,30 75x75 mm IP40 PUSH 0/1-10V F

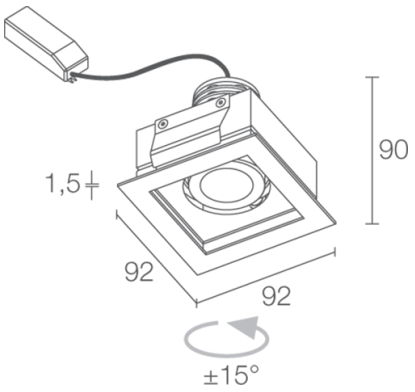

DESCRIZIONE

incasso downlight da interno; a incasso (soffitto); Potenza assorbita: 8W; Alimentazione: 230Vac; Flusso sorgente: 512 lm (3000K); Flusso emesso: 425 lm (3000K, 29°); 1 power LED multichip, 2 step MacAdam, 50000h L90 B10 (Ta 25°C); Colore LED: 3000K; Ottiche: 29° orientabile ±15°; CRI Indice resa cromatica: 80; Materiale corpo: corpo in alluminio anodizzato, ghiera in acciaio; Finiture: bianco (RAL 9003); Finitura RAL su richiesta; Spessore della superficie d'incasso: min 5 mm, max 25 mm; alimentatore incluso; incluso cavo di 0,30 m; Gestione: 0/1-10V, PUSH; Grado di protezione: IP40; su richiesta disponibile la versione con gestione Casambi, controllabile tramite app Casambi; Temperatura di esercizio: 0°C — +45°C; Sicurezza fotobiologica: gruppo rischio 1 secondo EN 62471:2006; Classe di isolamento: classe II; Peso: 300 g; Dimensioni: 92x92x90 mm; Foro d'incasso: 75x75 mm; Volume tecnico per dissipazione: 175x175x150 mm; Classe di consumo energetico: F (sorgente luminosa) in accordo con UE 2019/2015; Testato e approvato tramite E.O.L. test (End Of Line test) con prova di funzionamento e verifica dei parametri elettrici di assorbimento.

Stato: In esaurimento

CARATTERISTICHE ELETTRICHE	
Potenza assorbita	8W
Alimentazione	230Vac
Alimentatore	alimentatore incluso
Gestione	0/1-10V, PUSH
CARATTERISTICHE ILLUMINOTECNICHE	
Numero e tipo LED	1 power LED multichip
Durata media LED	50000h L90 B10 (Ta 25°C)
Colore LED	3000K
CRI Indice resa cromatica	80
Binning	2 step MacAdam
Ottiche	29° orientabile ±15°
Flusso sorgente	512 lm (3000K)
Flusso emesso	425 lm (3000K, 29°)
CARATTERISTICHE MECCANICHE	
Dimensioni	92x92x90 mm
Peso	300 g
Finiture	bianco RAL 9003
Fissaggio	con molle di fissaggio
Materiale corpo	corpo in alluminio anodizzato, ghiera in acciaio
Foro d'incasso	75x75 mm
Volume tecnico per dissipazione	175x175x150 mm
CARATTERISTICHE GENERALI	
Grado di protezione	IP40
Temperatura di esercizio	0°C — +45°C
Classe di consumo energetico	F (sorgente luminosa) in accordo con UE 2019/2015
Classe di isolamento	classe II
Calpestabile	no
Carrabile	no
Cavi di alimentazione	incluso cavo di 0,30 m
Sicurezza fotobiologica	gruppo rischio 1 secondo EN 62471:2006
Note	su richiesta disponibile la versione con gestione Casambi, controllabile tramite app Casambi

DATI FOTOMETRICI

M - 29°

H (m)	∅ (m)	Lux max (3000K) 8W
0.50	0.26	3596
1.00	0.51	899
1.50	0.77	400
2.00	1.03	225
2.50	1.28	144
3.00	1.54	100

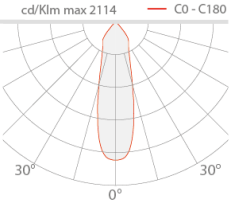

Le informazioni contenute nel presente documento possono essere modificate in qualsiasi momento senza preavviso e non comportano l'assunzione, nemmeno implicita, di alcuna obbligazione da parte di L&L Luce&Light srl