Made in Italy

20/05/2024 Rev. 32

Versa 2.0, code: VR20105DB

Appliques d'intérieur

kg 0,40 IP40 F

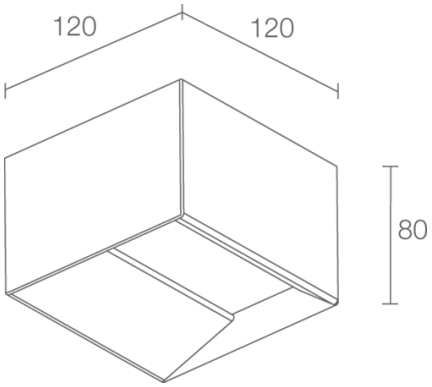

DESCRIPTION

appliques d'intérieur, double émission; apparent (mur); Puissance absorbée: 18W; Alimentation: 230Vac; Flux de la source: 1646 lm (3000K); Flux sortant du luminaire: 1170 lm (3000K); matrice mid power LED, 3 step MacAdam, 50000h L80 B10 (AT 25°); Couleur LED: 3000K; Optiques: diffuse; IRC Indice de Rendu des Couleurs: 80; Matériau corps: corps en acier; Finitions: blanc (RAL 9003); Finition RAL disponible sur demande; Matériau visière: diffuseur en plexiglas transparent monosatiné; boîtier d'alimentation intégré; bornier; Indice de protection: IP40; version avec gestion Casambi, contrôlable via l'application Casambi, disponible sur demande; Design by: arch. Enrico Novello; Température de fonctionnement: 0°C — +45°C; Sécurité photobiologique: sécurité photobiologique: groupe de risque 1 selon EN 62471:2006; Classe d'isolement: classe I; Poids: 400 g; Dimensions: 120x120x80 mm; Classe d'efficacité énergétique: F (source lumineuse) conformément à l'UE 2019/2015; testé et approuvé par E.O.L. test (End Of Line test, test de fin de ligne) avec essai de fonctionnement et vérification des paramètres électriques d'absorption

État: Disponible

CARACTÉRISTIQUES ÉLECTRIQUES	
Puissance absorbée	18W
Alimentation	230Vac
Boîtier d'alimentation	boîtier d'alimentation intégré
CARACTÉRISTIQUES D'ÉCLAIRAGE	
Nombre et type de LED	matrice mid power LED
Durée moyenne LED	50000h L80 B10 (AT 25°)
Couleur LED	3000K
IRC Indice de Rendu des Couleurs	80
Binning	3 step MacAdam
Optiques	diffuse
Flux de la source	1646 lm (3000K)
Flux sortant du luminaire	1170 lm (3000K)
CARACTÉRISTIQUES MÉCANIQUES	
Dimensions	120x120x80 mm
Poids	400 g
Finitions	blanc RAL 9003
Fixation	apparent (mur)
Matériau corps	corps en acier
Matériau visière	diffuseur en plexiglas transparent monosatiné
CARACTÉRISTIQUES GÉNÉRALES	
Indice de protection	IP40
Température de fonctionnement	0°C — +45°C
Classe d'efficacité énergétique	F (source lumineuse) conformément à l'UE 2019/2015
Classe d'isolement	classe I
Praticable à pieds	non
Carrossable	non
Câbles d'alimentation	bornier
Sécurité photobiologique	sécurité photobiologique: groupe de risque 1 selon EN 62471:2006
Remarques	version avec gestion Casambi, contrôlable via l'application Casambi, disponible sur demande

DONNÉES PHOTOMÉTRIQUES

D - Diffuse, up beam

H (m)	Ø (m)	Lux max (3000K)
1,00	2,43	260
2,00	4,86	65
3,00	7,29	29
4,00	9,72	16
5,00	12,14	10

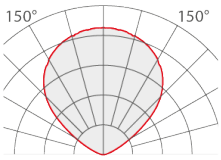

D - Diffuse, down beam

H (m)	Ø (m)	Lux max (3000K)
1,00	1,73	251
2,00	3,47	63
3,00	5,20	28
4,00	6,93	16
5,00	8,66	10

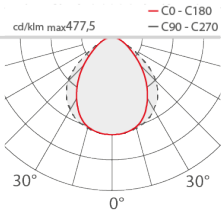

bi-émission

Les informations contenues dans ce document peuvent être modifiées à tout moment sans préavis et n'impliquent aucune obligation, même implicite, de L&L Luce&Light srl