Made in Italy

20/05/2024 Rev. 32

Line 1.0, code: FL12705DS

Balisage et eclairage d'orientation d'intérieur

sur domande kg 0,16 IP20 CASAMBI F

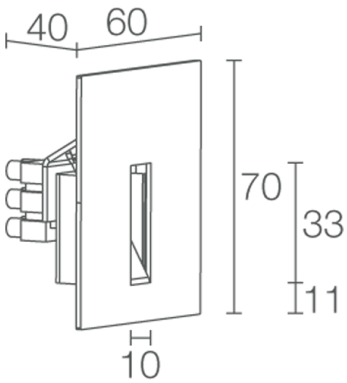

DESCRIPTION

balisage et eclairage d'orientation d'intérieur; à encastrer (mur en maçonnerie); Puissance absorbée: max 2W; Alimentation: max 500mA; Flux de la source: 145 lm (3000K, 500mA); Flux sortant du luminaire: 32 lm (3000K, 500mA); 1 power LED, 1/4 ANSI BIN, 50000h L90 B10 (AT 25°); Couleur LED: 3000K; Optiques: diffuse; IRC Indice de Rendu des Couleurs: 80; Matériau corps: corps et cache en acier; Finitions: satiné; Finition RAL disponible sur demande; boîtier d'alimentation non inclus; Branchement: en série; bornier; Gestion: variation d'intensité disponible avec boîtier d'alimentation dimmable; Indice de protection: IP20; gestion Casambi et contrôle avec l'application Casambi via une électronique dédiée; Température de fonctionnement: 0°C — +45°C; Sécurité photobiologique: sécurité photobiologique: groupe de risque 1 selon EN 62471:2006; Classe d'isolement: classe III; Poids: 160 g; Dimensions: 70x60x40 mm; Classe d'efficacité énergétique: F (source lumineuse) conformément à l'UE 2019/2015; Accessoires: WC0300 Boîtier d'encastrement pour maçonnerie; testé et approuvé par E.O.L. test (End Of Line test, test de fin de ligne) avec essai de fonctionnement et vérification des paramètres électriques d'absorption

État: Disponible

CARACTÉRISTIQUES ÉLECTRIQUES	
Puissance absorbée	max 2W
Alimentation	max 500mA
Boîtier d’alimentation	boîtier d’alimentation non inclus
Gestion	variation d'intensité disponible avec boîtier d'alimentation dimmable
Branchement	en série
CARACTÉRISTIQUES D'ÉCLAIRAGE	
Nombre et type de LED	1 power LED
Durée moyenne LED	50000h L90 B10 (AT 25°)
Couleur LED	3000K
IRC Indice de Rendu des Couleurs	80
Binning	1/4 ANSI BIN
Optiques	diffuse
Flux de la source	145 lm (3000K, 500mA)
Flux sortant du luminaire	32 lm (3000K, 500mA)
CARACTÉRISTIQUES MÉCANIQUES	
Dimensions	70x60x40 mm
Poids	160 g
Finitions	satiné
Fixation	avec boîtier d’encastrement
Matériau corps	corps et cache en acier
CARACTÉRISTIQUES GÉNÉRALES	
Indice de protection	IP20
Température de fonctionnement	0°C — +45°C
Classe d'efficacité énergétique	F (source lumineuse) conformément à l’UE 2019/2015
Classe d'isolement	classe III
Praticable à pieds	non
Carrossable	non
Câbles d'alimentation	bornier
Sécurité photobiologique	sécurité photobiologique: groupe de risque 1 selon EN 62471:2006
Remarques	gestion Casambi et contrôle avec l'application Casambi via une électronique dédiée

DONNÉES PHOTOMÉTRIQUES

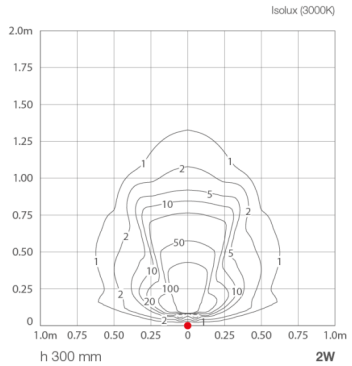

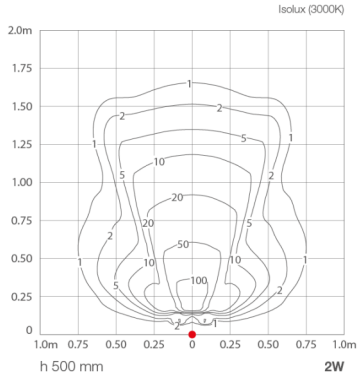

ACCESSOIRES

Pour l'installation

WC0300

Boîtier d'encastrement pour maçonnerie

Boîtier d'encastrement non inclus obligatoire

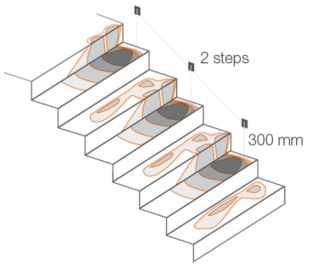

Les informations contenues dans ce document peuvent être modifiées à tout moment sans préavis et n'impliquent aucune obligation, même implicite, de L&L Luce&Light srl