Made in Italy

20/05/2024 Rev. 32

# Quad Maxi 1.1, code: MQ11105MBR

Spots encastrés d'intérieur

sur domande kg 0,30 75x75 mm IP40 PUSH 0/1-10V F

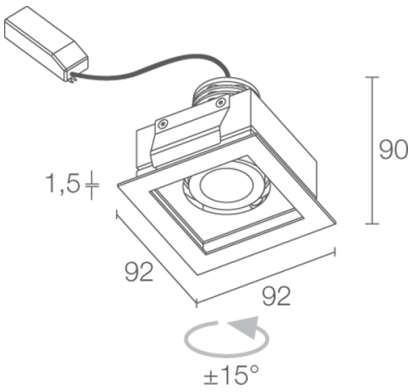


## DESCRIPTION

downlight à encastrer pour intérieur; à encastrer ( plafond ); Puissance absorbée: 8W; Alimentation: 230Vac; Flux de la source: 512 lm (3000K); Flux sortant du luminaire: 425 lm (3000K, 29°); 1 power LED multichip, 2 step MacAdam, 50000h L90 B10 (AT 25°); Couleur LED: 3000K; Optiques: 29° orientable ±15°; IRC Indice de Rendu des Couleurs: 80; Matériau corps: corps en aluminium anodisé, collerette en acier; Finitions: blanc (RAL 9003); Finition RAL disponible sur demande; Épaisseur de la surface d'encastrement: min 5 mm, max 25 mm; boîtier d'alimentation inclus; câble de 0,30 m inclus; Gestion: 0/1-10V, PUSH; Indice de protection: IP40; version avec gestion Casambi, contrôlable via l'application Casambi, disponible sur demande; Température de fonctionnement: 0°C — +45°C; Sécurité photobiologique: sécurité photobiologique: groupe de risque 1 selon EN 62471:2006; Classe d'isolement: classe II; Poids: 300 g; Dimensions: 92x92x90 mm; Trou d'encastrement: 75x75 mm; Volume technique de dissipation: 175x175x150 mm; Classe d'efficacité énergétique: F (source lumineuse) conformément à l'UE 2019/2015; testé et approuvé par E.O.L. test (End Of Line test, test de fin de ligne) avec essai de fonctionnement et vérification des paramètres électriques d'absorption

État: Bientôt déréférencé

| | |
|---|---|
| **CARACTÉRISTIQUES ÉLECTRIQUES** | |
| Puissance absorbée | 8W |
| Alimentation | 230Vac |
| Boîtier d'alimentation | boîtier d'alimentation inclus |
| Gestion | 0/1-10V, PUSH |
| **CARACTÉRISTIQUES D'ÉCLAIRAGE** | |
| Nombre et type de LED | 1 power LED multichip |
| Durée moyenne LED | 50000h L90 B10 (AT 25°) |
| Couleur LED | 3000K |
| IRC Indice de Rendu des Couleurs | 80 |
| Binning | 2 step MacAdam |
| Optiques | 29° orientable ±15° |
| Flux de la source | 512 lm (3000K) |
| Flux sortant du luminaire | 425 lm (3000K, 29°) |
| **CARACTÉRISTIQUES MÉCANIQUES** | |
| Dimensions | 92x92x90 mm |
| Poids | 300 g |
| Finitions | blanc RAL 9003 |
| Fixation | avec ressorts de fixation |
| Matériau corps | corps en aluminium anodisé, collerette en acier |
| Trou d'encastrement | 75x75 mm |
| Volume technique de dissipation | 175x175x150 mm |
| **CARACTÉRISTIQUES GÉNÉRALES** | |
| Indice de protection | IP40 |
| Température de fonctionnement | 0°C — +45°C |
| Classe d'efficacité énergétique | F (source lumineuse) conformément à l'UE 2019/2015 |
| Classe d'isolement | classe II |
| Praticable à pieds | non |
| Carrossable | non |
| Câbles d'alimentation | câble de 0,30 m inclus |
| Sécurité photobiologique | sécurité photobiologique: groupe de risque 1 selon EN 62471:2006 |
| Remarques | version avec gestion Casambi, contrôlable via l'application Casambi, disponible sur demande |

## DONNÉES PHOTOMÉTRIQUES

### M - 29°

| H (m) | ∅ (m) | Lux max (3000K ) |
|---|---|---|
| | | 8W |
| 0.50 | 0.26 | 3596 |
| 1.00 | 0.51 | 899 |
| 1.50 | 0.77 | 400 |
| 2.00 | 1.03 | 225 |
| 2.50 | 1.28 | 144 |
| 3.00 | 1.54 | 100 |

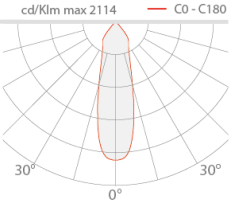


Les informations contenues dans ce document peuvent être modifiées à tout moment sans préavis et n'impliquent aucune obligation, même implicite, de L&L Luce&Light srl