Made in Italy

20/05/2024 Rev. 31

Quad Maxi 4.1, code: MQ41105MB

Spots encastrés d'intérieur

sur domande kg 0,50 95x95 mm IP40 F

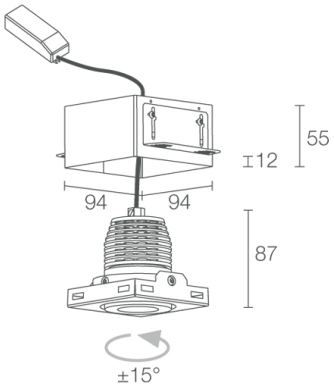

DESCRIPTION

downlight à encastrer pour intérieur; à encastrer (plafond); Puissance absorbée: 14W; Alimentation: 230Vac; Flux de la source: 1219 lm (3000K); Flux sortant du luminaire: 950 lm (3000K, 20°); 1 power LED multichip, 2 step MacAdam, 50000h L85 B10 (AT 25°); Couleur LED: 3000K; Optiques: 20° orientable ±15°; IRC Indice de Rendu des Couleurs: 80; Matériau corps: corps en aluminium anodisé, collerette en acier; Finitions: blanc (RAL 9003); Finition RAL disponible sur demande; Épaisseur de la surface d'encastrement: min 5 mm, max 30 mm; boîtier d'alimentation inclus; câble de 0,30 m inclus; Gestion: ON/OFF; Indice de protection: IP40; version avec gestion Casambi, contrôlable via l'application Casambi, disponible sur demande; Température de fonctionnement: 0°C — +45°C; Sécurité photobiologique: sécurité photobiologique: groupe de risque 1 selon EN 62471:2006; Classe d'isolement: classe II; Poids: 500 g; Dimensions: 95x95x101 mm; Trou d'encastrement: 95x95 mm; Volume technique de dissipation: 190x190x150 mm; Classe d'efficacité énergétique: F (source lumineuse) conformément à l'UE 2019/2015; Accessoires: WC2401 Boîtier d'encastrement; testé et approuvé par E.O.L. test (End Of Line test, test de fin de ligne) avec essai de fonctionnement et vérification des paramètres électriques d'absorption

État: Bientôt déréférencé

CARACTÉRISTIQUES ÉLECTRIQUES	
Puissance absorbée	14W
Alimentation	230Vac
Boîtier d'alimentation	boîtier d'alimentation inclus
Gestion	ON/OFF
CARACTÉRISTIQUES D'ÉCLAIRAGE	
Nombre et type de LED	1 power LED multichip
Durée moyenne LED	50000h L85 B10 (AT 25°)
Couleur LED	3000K
IRC Indice de Rendu des Couleurs	80
Binning	2 step MacAdam
Optiques	20° orientable ±15°
Flux de la source	1219 lm (3000K)
Flux sortant du luminaire	950 lm (3000K, 20°)
CARACTÉRISTIQUES MÉCANIQUES	
Dimensions	95x95x101 mm
Poids	500 g
Finitions	blanc RAL 9003
Fixation	avec boîtier d'encastrement
Matériau corps	corps en aluminium anodisé, collerette en acier
Trou d'encastrement	95x95 mm
Volume technique de dissipation	190x190x150 mm
CARACTÉRISTIQUES GÉNÉRALES	
Indice de protection	IP40
Température de fonctionnement	0°C — +45°C
Classe d'efficacité énergétique	F (source lumineuse) conformément à l'UE 2019/2015
Classe d'isolement	classe II
Praticable à pieds	non
Carrossable	non
Câbles d'alimentation	câble de 0,30 m inclus
Sécurité photobiologique	sécurité photobiologique: groupe de risque 1 selon EN 62471:2006
Remarques	version avec gestion Casambi, contrôlable via l'application Casambi, disponible sur demande

DONNÉES PHOTOMÉTRIQUES

M - 20°

H (m)	∅ (m)	Lux max (3000K) 14W
0.50	0.20	13136
1.00	0.40	3284
1.50	0.59	1460
2.00	0.79	821
2.50	0.99	525
3.00	1.19	365

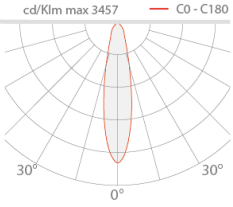

ACCESSOIRES

Pour l'installation

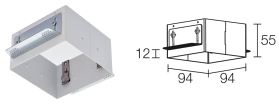

WC2401
Boîtier d'encastrement
Boîtier d'encastrement non inclus obligatoire

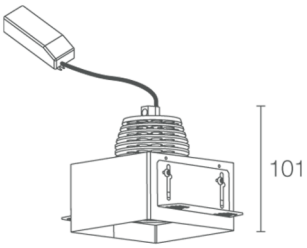

Les informations contenues dans ce document peuvent être modifiées à tout moment sans préavis et n'impliquent aucune obligation, même implicite, de L&L Luce&Light srl