Made in Italy

20/05/2024 Rev. 45

Smoothy 1.6, código: SY160005DI

Empotrados para exterior

por encargo kg 1000 - kN 10 kg 0,25 IP65 IP67

IK08 IPS CASAMBI T max 50°C F

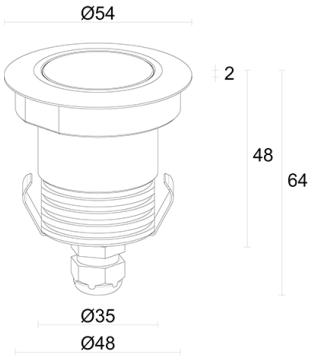

DESCRIPCIÓN

empotrado para exterior; transitable hasta 1000 kg; empotrable (techo, pared, suelo); Potencia absorbida: 2,5W; Alimentación: 24Vdc; Flujo fuente: 168 lm (3000K, 2,5W, IRC 80); Flujo emitido: 141 lm (3000K, 22°, 2,5W, IRC 80); 1 power LED, 1/4 ANSI BIN, 55000 h L90 B10 (Ta 25°C); Color LED: 3000K; Ópticas: difusa: sistema óptico compuesto por vidrio de cierre extraclaro transparente y templado, de 4 mm de espesor, resistente a golpes y arañazos y elevada transmitancia que elimina las alteraciones cromáticas, combinado con filtro técnico de MC-PET y un disco de 3 mm de espesor de plexiglás con satinado en ambas caras; IRC Índice de Rendimiento Cromático: 80; Material cuerpo: cuerpo realizado en aleación de aluminio ANTICORODAL 6082, elaborado completamente con elaboración con torneado CNC y sucesivamente electropintado de negro. Aro de acero inoxidable AISI 316L obtenida de elaboración con torneado CNC; Acabados: acero inoxidable; Acabado RAL por encargo; Material pantalla: vidrio extraclaro transparente de 4 mm de espesor de alta transmitancia para garantizar la uniformidad cromática de la luz y templado para una excelente resistencia a los arañazos y choques; Juntas: las juntas de silicona recocida garantizan una máxima resistencia a los rayos UV a lo largo del tiempo y una inalterabilidad de las características mecánicas; Espesor de la superficie del empotrado: mín. 0 mm, máx. 25 mm; alimentador no incluido; incluido cable de neopreno de 1,50 m H05RN-F 2x0,75/0,75 Ø6,3 mm; Nivel de protección: IP65, IP67; Nivel de resistencia: IK08; gestión Casambi y control mediante aplicación Casambi con electrónica dedicada; Sistemas de protección: IPS (Intelligent Protection System) protege los aparatos iluminados de infiltraciones de agua que puedan verificarse en caso de errores en las juntas entre los cables de las aplicaciones de exteriores o inmersión. Esta novedad está patentada por L&L garantiza, además, protección eléctrica contra inversiones de polaridad, hotpluge sobrecargas que puedan verificarse en caso de fallo de la instalación eléctrica; Temperatura de funcionamiento: -20°C — +45°C; Temperatura máxima aparato: 50°C (Ta 25°C); Prueba con hilo incandescente: 960°; Seguridad fotobiológica: seguridad fotobiológica: grupo de riesgo 1 según EN 62471:2006; Clase de aislamiento: clase III; Peso: 250 g; Dimensiones: Ø54x64 mm; Orificio de empotrado: Ø48 mm; Volúmen téncnico por disipación: Ø180x110 mm; Clase de consumo energético: F (fuente luminosa) de acuerdo con UE 2019/2015; Accesorios: WC4010 Caja de empotrar, WG0501 Muelle de fijación Ø48mm, WL0100 Ventosa; testado y aprobado mediante el test E.O.L. (End Of Line test) con prueba, funcionamiento y verificación de los parámetros eléctricos de absorción

Estado: Disponible

CARACTERÍSTICAS ELÉCTRICAS	
Potencia absorbida	2,5W
Alimentación	24Vdc
Alimentador	alimentador no incluido
CARACTERÍSTICAS LUMINOTÉCNICAS	
Número y tipo de LED	1 power LED
Duración media LED	55000 h L90 B10 (Ta 25°C)
Color LED	3000K
IRC Índice de Rendimiento Cromático	80
Binning	1/4 ANSI BIN
Ópticas	difusa
Flujo fuente	168 lm (3000K, 2,5W, IRC 80)
Flujo emitido	141 lm (3000K, 22°, 2,5W, IRC 80)
CARACTERÍSTICAS MECÁNICAS	
Dimensiones	Ø54x64 mm
Peso	250 g
Acabados	acero inoxidable
Fijación	con muelles de fijación o con caja de empotrar
Material cuerpo	cuerpo de aluminio anticorodal anodizado negro, aro de acero inoxidable AISI 316L
Material pantalla	vidrio extraclaro templado transparente
Orificio de empotrado	Ø48 mm
Volúmen téncnico por disipación	Ø180x110 mm
CARACTERÍSTICAS GENERALES	
Nivel de protección	IP65, IP67
Temperatura de funcionamiento	-20°C — +45°C
Nivel de resistencia	IK08
Clase de consumo energético	F (fuente luminosa) de acuerdo con UE 2019/2015
Prueba con hilo incandescente	960°
Temperatura máxima aparato	50°C (Ta 25°C)
Clase de aislamiento	clase III
Pisable	sí
Transitable	hasta 1000 kg
Cables de alimentación	incluido cable de neopreno de 1,50 m H05RN-F 2x0,75/0,75 Ø6,3 mm
Sistemas de protección	IPS (Intelligent Protection System)
Seguridad fotobiológica	seguridad fotobiológica: grupo de riesgo 1 según EN 62471:2006
Notas	gestión Casambi y control mediante aplicación Casambi con electrónica dedicada

DATOS FOTOMÉTRICOS

D – Diffuse CRI 80

H (m)	∅ (m)	Lux max (3000K) 2.5W	cd/Klm max 692
1.00	1.38	44	
2.00	2.76	11	
3.00	4.13	5	
4.00	5.51	3	
5.00	6.89	2	

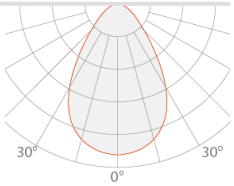

ACCESORIOS

Para la instalación

WC4010
Caja de empotrar

WG0501
Muelle de fijación Ø48mm

Otros

WL0100
Ventosa

La información contenida en el presente documento puede ser modificada en cualquier momento sin previo aviso y no comporta la asunción, ni siquiera implícita, de ninguna obligación por parte de la L&L Luce&Light Srl