Made in Italy

02/06/2024 Rev. 28

Ella OUT 1.0, Artikelnummer: EA10105DTT

Wandleuchten für den Außenbereich

kg 0,40 IP65 IK08 F

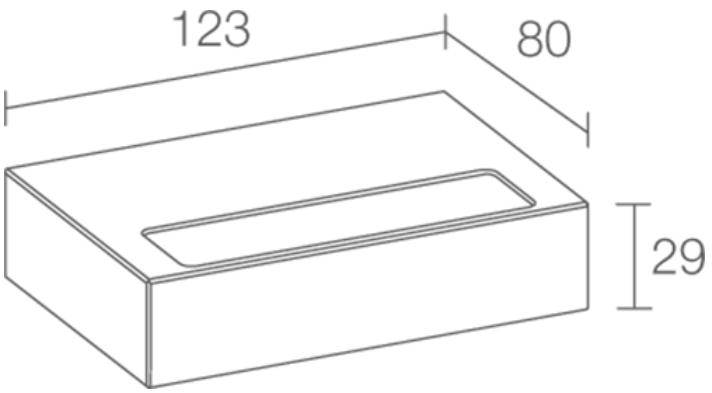

BESCHREIBUNG

Wandleuchte für den Außenbereich; an Oberfläche (Wand); Leistungsaufnahme: 7W; Stromversorgung: 230Vac; Lichtstrom Lichtquelle: 954 lm (3000K); Leuchtenlichtstrom: 493 lm (3000K); 18 Mid-Power-LEDs, 3 Step MacAdam, 50000h L80 B10 (Ta 25°C); LED-Farbe: 3000K; Optiken: diffus; CRI Farbwiedergabeindex: 80; Material Leuchtenkörper: Körper aus Anticorodal-Aluminium; Oberflächenausführungen: Cor-ten; Auf Wunsch RAL-Finish; Material Leuchtenschirm: mikroprismatisches Glas mit Siebdruck, extraklar; Integriertes Netzteil; 1,5 m Neoprenkabel, H05RN-F 3x1,0 Ø7 mm, inbegriffen; Schutzart: IP65; Stoßfestigkeitsgrad: IK08; Ausführung mit Casambi-Lichtsteuerung (über Casambi-App steuerbar) auf Wunsch erhältlich; Betriebstemperatur: -20°C — +45°C; Glow Wire Test: 960°; Photobiologische Sicherheit: photobiologische Sicherheit: Risikogruppe 1 gemäß EN 62471:2006; Isolationsklasse: Schutzklasse I; Gewicht: 400 g; Abmessungen: 123x80x29 mm; Energieeffizienzklasse: F (Lichtquelle) gemäß EU 2019/2015; Zubehör: WD0651T Distanzstück - Cor-ten; nach Funktionsprüfung und Kontrolle der elektrischen Kennwerte zur Leistungsaufnahme durch End-of-Line (EOL)-Tests überprüft und freigegeben

Status: Verfügbar

ELEKTROTECHNISCHE EIGENSCHAFTEN	
Leistungsaufnahme	7W
Stromversorgung	230Vac
Netzteil	Integriertes Netzteil
LICHTTECHNISCHE EIGENSCHAFTEN	
LED-Anzahl und Art	18 Mid-Power-LEDs
Durchschnittliche LED-Dauer	50000h L80 B10 (Ta 25°C)
LED-Farbe	3000K
CRI Farbwiedergabeindex	80
Binning	3 Step MacAdam
Optiken	diffus
Lichtstrom Lichtquelle	954 lm (3000K)
Leuchtenlichtstrom	493 lm (3000K)
MECHANISCHE EIGENSCHAFTEN	
Abmessungen	123x80x29 mm
Gewicht	400 g
Oberflächenausführungen	Cor-ten
Befestigung	mit Befestigungsplatte, Schrauben und Dübeln
Material Leuchtenkörper	Körper aus Anticorodal-Aluminium
Material Leuchtenschirm	mikroprismatisches Glas mit Siebdruck, extraklar
ALLGEMEINE EIGENSCHAFTEN	
Schutzart	IP65
Betriebstemperatur	-20°C — +45°C
Stoßfestigkeitsgrad	IK08
Energieeffizienzklasse	F (Lichtquelle) gemäß EU 2019/2015
Glow Wire Test	960°
Isolationsklasse	Schutzklasse I
Begehbar	nein
Befahrbar	nein
Stromkabel	1,5 m Neoprenkabel, H05RN-F 3x1,0 Ø7 mm, inbegriffen
Photobiologische Sicherheit	photobiologische Sicherheit: Risikogruppe 1 gemäß EN 62471:2006
Bemerkungen	Ausführung mit Casambi-Lichtsteuerung (über Casambi-App steuerbar) auf Wunsch erhältlich

PHOTOMETRISCHE DATEN

D – Diffuse

H (m)	∅ (m)	Lux max (3000K)
		7W
1.00	1.55	263
2.00	3.11	66
3.00	4.66	29
4.00	6.21	16
5.00	7.76	11

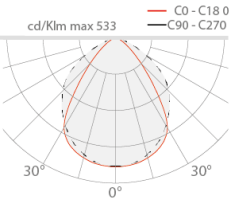

ZUBEHÖR

Installationszubehör

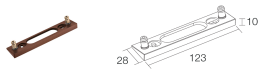

WD0651T
Distanzstück - Cor-ten

Die in diesem Dokument enthaltenen Informationen können jederzeit und ohne Vorankündigung geändert werden und stellen keinesfalls, nicht einmal implizit, die Übernahme einer Verpflichtung seitens L&L Luce&Light srl dar.