Made in Italy

20/05/2024 Rev. 48

Berica IN 3.2, Artikelnummer: BB32101D0090D6

Wandleuchten für den Innenbereich

1,60 kg IP40 DALI PUSH F

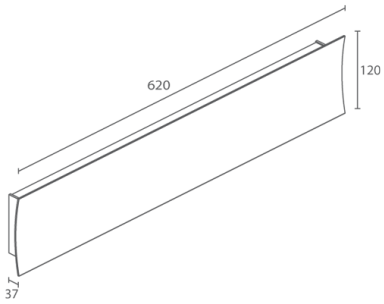

BESCHREIBUNG

Wandleuchte für den Innenbereich, mit beidseitigem Lichtaustritt; an Oberfläche (Decke, Wand); Leistungsaufnahme: 54W; Stromversorgung: 230Vac; Lichtstrom Lichtquelle: 6560 lm (3000K); Leuchtenlichtstrom: 5456 lm (3000K, diffuse Optik); 128 Mid-Power-LEDs, 3 Step MacAdam, 50000h L80 B10 (Ta 25°C); LED-Farbe: 4000K; Optiken: diffus: Optiksystem bestehend aus hocheffizienter linearer PMMA-Linse, extrudiert; CRI Farbwiedergabeindex: >90; Material Leuchtenkörper: Körper und konkave Frontabdeckung aus Aluminiumlegierung ANTICORODAL EN AW 6060 T5 mit geringem Kupfergehalt für eine hervorragende Korrosionsbeständigkeit. Leuchtenkörper und konkave Frontabdeckung extrudiert mit anschließender Feinbearbeitung durch CNC-Fräsen. Kopfstücke aus Polycarbonat gefertigt, in einer zum gewölbten Profil der Frontabdeckung passenden Form; Oberflächenausführungen: Leuchtenkörper lackiert, weiß (RAL 9003), Frontabdeckung und Endkappen lackiert, antikweiß (RAL 9001), matt (RAL 9001); Auf Wunsch RAL-Finish; Integriertes Netzteil; Steuerung: PUSH, DALI; Schutzart: IP40; Auf Wunsch Sonderlängen und einseitiger Lichtaustritt erhältlich, Ausführung mit Casambi-Lichtsteuerung (über Casambi-App steuerbar) auf Wunsch erhältlich; Betriebstemperatur: 0°C — +45°C; Glow Wire Test: 650°; Photobiologische Sicherheit: konform mit IEC TR 62778:2014; Isolationsklasse: Schutzklasse II; Gewicht: 1600 g; Abmessungen: 620x120x37 mm; Energieeffizienzklasse: F (Lichtquelle) gemäß EU 2019/2015; nach Funktionsprüfung und Kontrolle der elektrischen Kennwerte zur Leistungsaufnahme durch End-of-Line (EOL)-Tests überprüft und freigegeben

Status: Verfügbar

ELEKTROTECHNISCHE EIGENSCHAFTEN	
Leistungsaufnahme	54W
Stromversorgung	230Vac
Netzteil	Integriertes Netzteil
Steuerung	PUSH, DALI
LICHTTECHNISCHE EIGENSCHAFTEN	
LED-Anzahl und Art	128 Mid-Power-LEDs
Durchschnittliche LED-Dauer	50000h L80 B10 (Ta 25°C)
LED-Farbe	4000K
CRI Farbwiedergabeindex	>90
Binning	3 Step MacAdam
Optiken	diffus
Lichtstrom Lichtquelle	6560 lm (3000K)
Leuchtenlichtstrom	5456 lm (3000K, diffuse Optik)
MECHANISCHE EIGENSCHAFTEN	
Abmessungen	620x120x37 mm
Gewicht	1600 g
Oberflächenausführungen	antikweiß RAL 9001
Befestigung	mit Schrauben und Dübeln
Material Leuchtenkörper	Körper und Frontabdeckung aus Anticorodal-Aluminium
ALLGEMEINE EIGENSCHAFTEN	
Schutzart	IP40
Betriebstemperatur	0°C — +45°C
Energieeffizienzklasse	F (Lichtquelle) gemäß EU 2019/2015
Glow Wire Test	650°
Isolationsklasse	Schutzklasse II
Begehbar	nein
Befahrbar	nein
Photobiologische Sicherheit	konform mit IEC TR 62778:2014
Bemerkungen	Auf Wunsch Sonderlängen und einseitiger Lichtaustritt erhältlich, Ausführung mit Casambi-Lichtsteuerung (über Casambi-App steuerbar) auf Wunsch erhältlich

PHOTOMETRISCHE DATEN

D – Diffuse

H (m)	∅ (m)	∅ (m)	Lux max (3000K)
0.50	1.12	1.43	3738
1.00	2.23	2.87	934
1.50	3.35	4.30	415
2.00	4.46	5.73	234
2.50	5.58	7.17	150
3.00	6.69	8.60	104

cd/Klm max 207

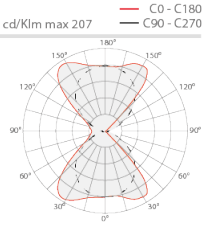

Die in diesem Dokument enthaltenen Informationen können jederzeit und ohne Vorankündigung geändert werden und stellen keinesfalls, nicht einmal implizit, die Übernahme einer Verpflichtung seitens L&L Luce&Light srl dar.